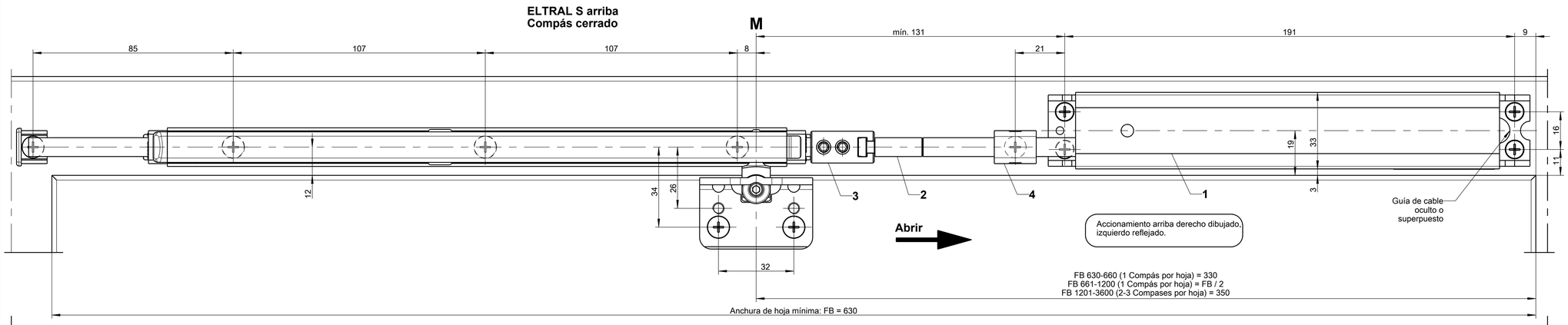

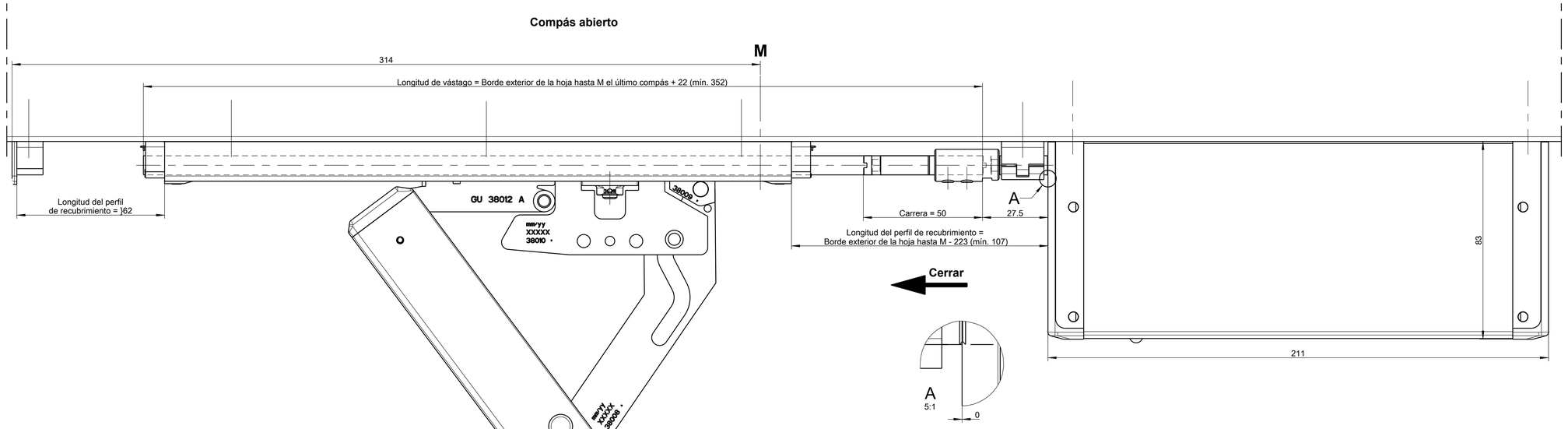

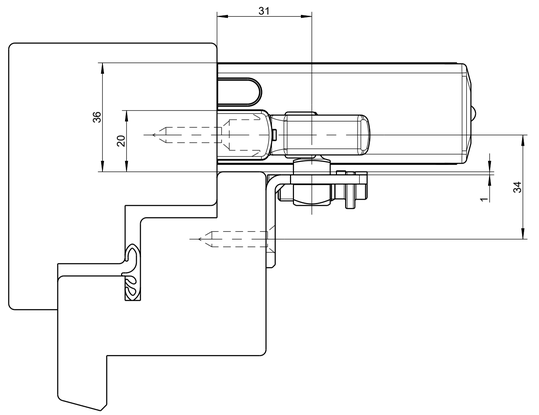

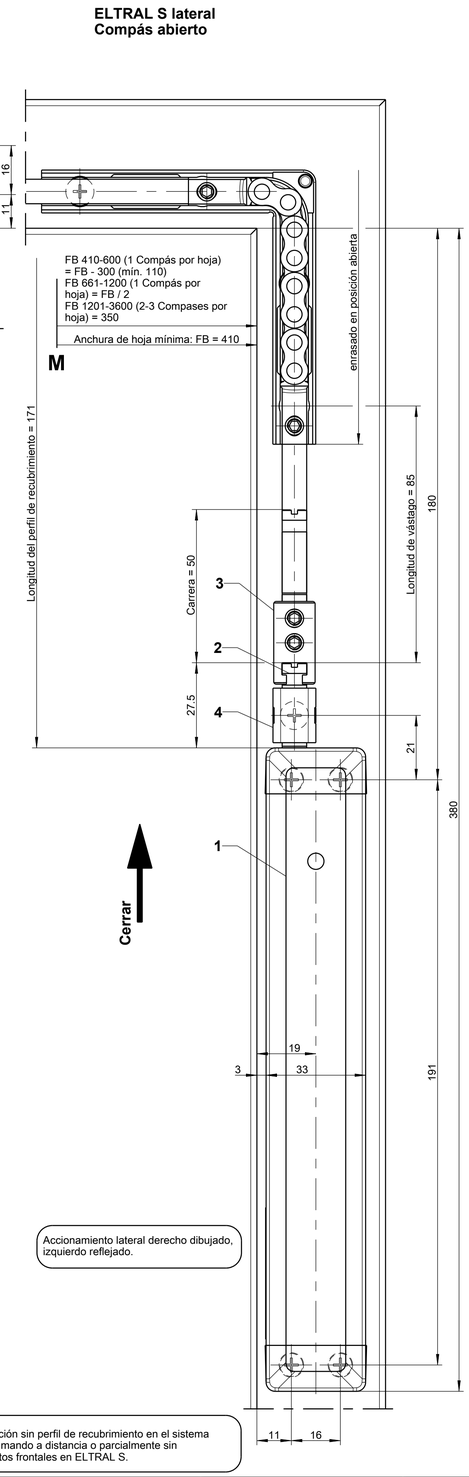

Accionamiento lateral derecho dibujado, izquierdo reflejado.

Representación sin perfil de recubrimiento en el sistema de apertura mando a distancia o parcialmente sin recubrimientos frontales en ELTRAL S.

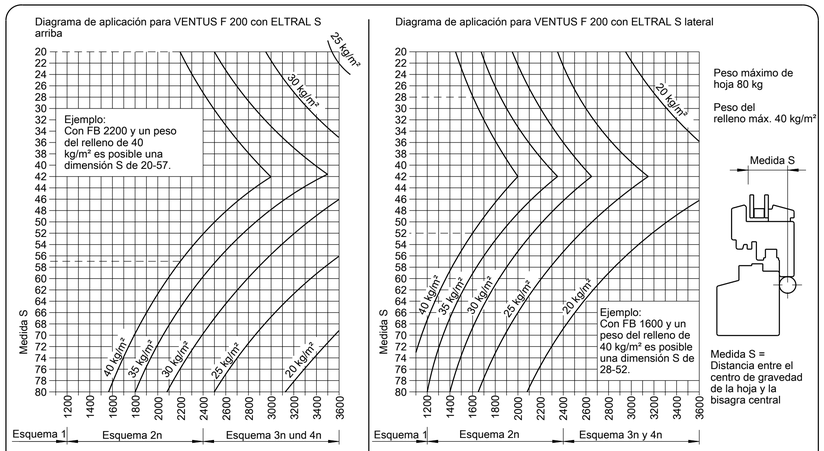

Datos técnicos:

		ELTRAL S 230	ELTRAL S 24
Tensión de servicio		230V AC	24V DC
Fuerza de tracción/ Fuerza de empuje	N	1400	1400
Consumo de corriente	A	0,4	1,2
Carrera	mm	50 [1]	50 [1]
Velocidad de carrera	mm/s	1,2	1,2
Grado de protección		IP 20	IP 20
Duración de conexión	%	25	30
Cable de alimentación		Enchufe de conexión para cable de 4 líneas	Enchufe de conexión para cable de 2 líneas

[1] Preconfigurado para carrera de 50 mm = 200 mm Anchura de apertura

Montaje

El accionamiento se introdujo en estado de suministro. Esto corresponde al dibujo "Compás abierto".

- Dado el caso, retire las dos tapas frontales de plástico presionando los clips ligeramente hacia dentro con un destornillador. Retire una de las dos aberturas de la tapa frontal para la biela (pos. 2).

- Atornillar la varilla de conexión (pos. 2) hasta la marca (rebaje) al accionamiento (Sobresalida 27,5 mm).

- Atornillar el soporte de compás, el soporte de hoja, la guía y el accionamiento conforme las medidas o el dibujo 0-43700, montar el compás, la varilla y el soporte de la varilla.

- Colocar el acoplamiento (Pos. 3) y la varilla de conexión (Pos. 2), insertar y fijar la varilla.

- Abrir el compás hasta la posición final y fijarlo a la varilla. Observar el funcionamiento sincronizado en caso de varios compases.

- Los indicadores luminosos del accionamiento no deben iluminarse en las posiciones de fin de carrera.
Si es necesario, ajustar el interruptor de fin de carrera (véase manual de instrucciones y de montaje ELTRAL S).

Engrase los puntos de cierre, áreas de deslizamiento y bisagras con grasa de servicio H-01960.

En el dibujo 0-43700 se encuentran otras indicaciones de montaje, así como información sobre, por ejemplo, el montaje, mantenimiento y compases de intercepción y de limpieza. Además, se debe seguir el manual de instrucciones sobre ELTRAL S.

Fijación de los herrajes:

ELTRAL S:
Ventanas de madera:
Trafondo avellanado Ø 5 DIN 7997
Ventanas de PVC:
En perfil de refuerzo: tornillo avellanado para chapa Ø 4,8 ISO 7050
En perfil de PVC: Tornillos auto perforantes para ventanas para el atornillamiento en perfil de PVC Ø 4,8
Ventanas de aluminio:
Tornillo avellanado para chapa Ø 4,8 ISO 7050 (mín. a través de dos elementos perfilados).

VENTUS F 200:
Ver el plano 0-43700

Instrucciones generales de montaje, manejo y mantenimiento véase:
ELTRAL S 230 0-49361
ELTRAL S 24 0-49360

Los tornillos de montaje indicados son una recomendación basada en nuestra experiencia.
La responsabilidad de una fijación segura y permanente de los herrajes debe asumir el fabricante.

Pos.	Denominación	N° de artículo		Unidad
1	ELTRAL S 24	K-21020-00-0		1
	ELTRAL S 230	K-21021-00-0		
2	Varilla de conexión	9-34764-01-0	Piezas de conexión ELTRAL S K-20181-00-0	1
3	Acoplamiento	6-26448-00-0		1
4	Guía	9-35366-00-0		1

Description:
Sistema de apertura mando a distancia VENTUS F 200 con accionamiento eléctrico
--
--

Date	Change No.	Sig	Ver.	Replacement for	Revision	Iteration	Level	Scale	Drawing No.	Size	Sheet
20.09.2023	G40853	Cs	Ha	--	4	2	Released	1:1	0-48801-GJ-0-ES	A1	1/1

The documents accompanying the product were issued when the product was manufactured. Due to further development, the product may differ from the documents delivered with it. You should verify at www.gu.com if the technical documents you have at hand are up to date. Be sure to use the latest edition of our technical documents.
Proprietary rights apply in accordance with ISO 16016.

Signature
V9 EN, FR, ES