GU
GRETSCH-UNITAS

## Montaje

**Montaje en la hoja:**
-Montar el sistema de cierre central conforme al plano de montaje 0-47360 (oscilo-batiente/oscilo-batiente de apertura lógica/practicable).
-Con canal de herraje para bisagra hoja con tuerca corredera (Dibujado 1):
Colocar y fijar la bisagra de esquina (Pos. 153A) en el canal de herraje. Comprobar la correcta posición de las tuercas de ranura a través del visor en la bisagra de esquina.
-Con canal de herraje liso (Dibujado 2):
Colocar y fijar la bisagra de esquina (Pos. 153B) en el canal de herraje [2].
-Con FFB > 800, colocar el limitador de apertura (Pos. 29/29A) en la ranura del herraje, llevarlo a tope con la bisagra de esquina y atornillarlo [2] (Dibujado 1, 2).

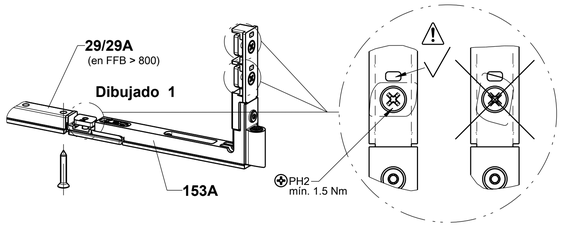


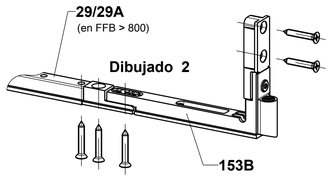


**Montaje en el marco:**
-Brazo de compás (Dibujado 3):
Atornillar el brazo de compás (Pos. 151A/B/C) y enganchar las dos patas del ángulo de fijación en la ranura del marco.
A continuación atornillar los tornillos en el orden indicado (1)-(2)-(3).
Apretar los tornillos de montaje (1) y (2) con 1,5 Nm (atención al correcto asiento en la ranura del marco; véase los detalles Y y Z).
Apretar el tornillo troquelado (3) enrasado con el borde superior.
-Soporte de esquina (Dibujado 4, 5):
Girar el soporte de esquina (Pos. 152) unos 70º y llevar la regleta de fijación a la posición delantera (tornillos embutidos de la marca -10-).
A continuación, enganchar el soporte de esquina con la pata vertical en la ranura del marco y bajarlo hasta llegar a la pata horizontal, y engancharlo desde el frente por detrás en la ranura del marco.
La regleta de fijación debe engancharse por detrás desde la parte posterior.
Con ranura de marco 14/18, además, desplazar la regleta de fijación hacia atrás mediante un destornillador aplicado a los tornillos embutidos.
Con ranura 10/14, apretar ambos tornillos avellanados en la marca -10-.
Con ranura 14/18, apretar ambos tornillos avellanados en la marca -14-.
Con ranura de marco 12/15, apretar ambos tornillos avellanados (Tamaño 2,5 / 1,5 Nm).
-Con FFB > 800, colocar la parte de marco del limitador de apertura (Pos. 29D) en la ranura de marco, llevarla a tope con el soporte de esquina y atornillarla [3].

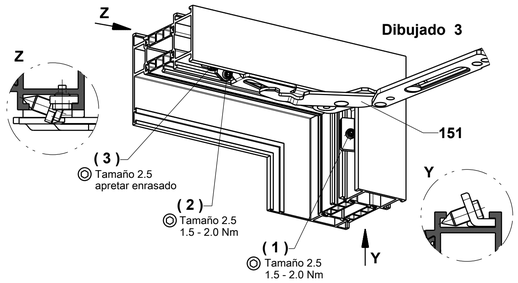


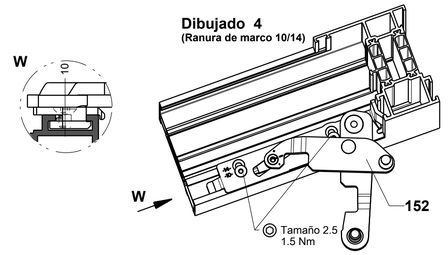


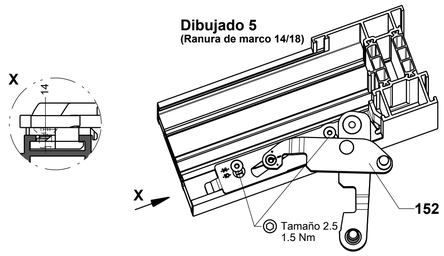


**Enganche de la hoja:**
-Girar 90° el seguro del brazo de compás (C). (Dibujado 7, 8).
-Abrir la articulación del soporte de esquina hasta aproximadamente 5° – 10°. (Dibujado 6).
-Colocar cuidadosamente la hoja sobre el soporte de esquina, de forma que la bisagra de esquina se apoye sobre los dos bulones (A y B) del brazo de la articulación.

**Con herrajes oscilo-batientes hasta FFB 750 (Dibujado 7):**
-Mantener el herraje en posición practicable y abrir ligeramente la hoja, de forma que quede accesible el brazo de compás.
-Expanda el brazo de compás.
-Baje ligeramente la hoja por el lado del accionamiento, presione levente el brazo del compás sobre la pletina y, a continuación, levante la hoja por el lado del accionamiento, de forma que el bulón fungiforme de la pletina del compás se acople con la placa de cierre del brazo del compás, el bulón (D) se introduzca en el orificio alargado de la pletina del compás antes del dispositivo anti-golpe, y el bulón (E) encaje en la lengüeta de la pletina.
Levantar ligeramente la lengüeta con un destornillador hasta que se escuche un clic.
-Girar 90º el seguro del brazo del compás (C) (seguro contra el desenganche).
-Comprobar el funcionamiento.

**Con herrajes oscilo-batientes a partir de FFB 750 (Dibujado 7):**
-Poner el herraje en la posición abatible de forma que el vástago de basculación se encuentre en el cerradero abatible.
-Bascular la hoja por la parte superior de forma que quede accesible el brazo de compás.
-Expanda el brazo de compás.
-Bascular también la lengüeta (K) de la pletina de compás y presionar el brazo de compás contra la lengüeta, de forma que el bulón (E) del brazo de compás se inserte en la lengüeta de la pletina ("clic").
-Levantar la hoja todo lo posible por el lado de la cremona, de forma que el bulón (D) entre en el orificio alargado de la pletina de compás.
-Girar 90º el seguro del brazo del compás (C) (seguro contra el desenganche).
-Cerrar la hoja y colocar el herraje en la posición practicable.
-Comprobar el funcionamiento.

**Con herrajes practicables (Dibujado 8):**
-Mover la hoja por arriba hacia el lado de las bisagras, de forma que el bulón (F) del brazo de compás se encuentre en el escote (L) de la pletina de compás.
-Presionar el brazo de compás sobre la pletina de forma que el bulón (G) coincida con el orificio (H) del brazo del compás, y el bulón (D), se encuentre en el orificio alargado (J).
-Girar 90º el seguro del brazo del compás (C) (seguro contra el desenganche).
-Comprobar el funcionamiento.

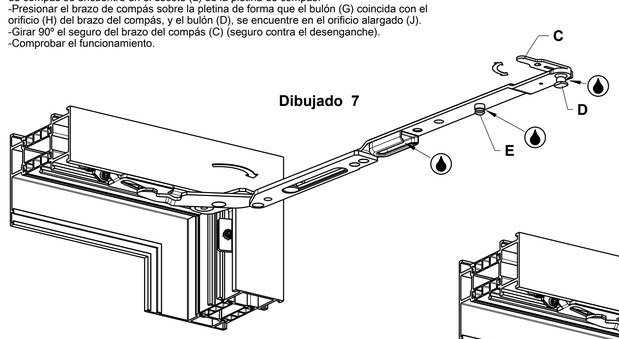


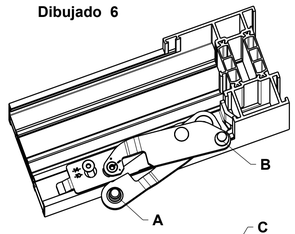


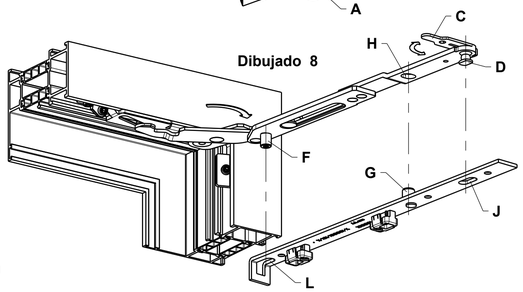


[2] Usar tornillos avellanados para chapa ISO 7050 (estrella) o ISO 14586 (Torx) ST 3,9 x 25 - C.
[3] Usar tornillos avellanados para chapa ISO 7050 (estrella) o ISO 14586 (Torx) ST 4,2 x 25 - C.

Los tornillos de montaje indicados son una recomendación basada en nuestra experiencia.

La responsabilidad de la fijación suficiente de los componentes de herrajes es del fabricante de ventanas y puerta-ventanas.
Se deben cumplir las directivas TBDK, VHBE y VHBH de la Gütegemeinschaft Schlösser und Beschläge e.V. (42551 Velbert, Alemania).

Engrasar puntos de cierre, áreas de deslizamiento y bisagras con un lubricante no resinante ni ácido.

Tras un desmontaje del herraje, los tornillos se deberán asegurar de nuevo con laca de seguridad de tornillos (p. ej., Loctite 243) o cambiar por tornillos nuevos.

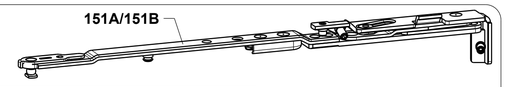


| Lado bisagras UNI-JET CC<br>herraje oscilo-batiente<br>herraje oscilo-batiente, apertura lógica | | | | |
|---|---|---|---|---|
| **Pos.** | **Denominación** | | **N° de artículo** | |
| 151A | Brazo de compás OB | FFB | RAN9 | RAN13 |
| | | 390-750 | 6-35256-30-L/R | 6-35374-30-L/R |
| | | 751-1400 | 6-35256-45-L/R | 6-35374-45-L/R |
| 151B | Brazo de compás OB, a. l. | FFB | RAN9 | RAN13 |
| | | 390-750 | 6-35257-30-L/R | 6-35375-30-L/R |
| | | 751-1400 | 6-35257-45-L/R | 6-35375-45-L/R |
| 152 | Soporte de esquina | Ranura de marco 10/14 | 6-35175-00-L/R | |
| | | Ranura de marco 14/18 | | |
| | | Ranura de marco 12/15 | 6-35175-12-L/R | |
| 153A | Bisagra de esquina para canal de herraje para bisagra con tuerca corredera | | 6-35648-09-L/R | 6-35648-13-L/R |
| 153B | Bisagra de esquina para canal de herraje liso | | 6-34096-09-L/R | 6-34096-13-L/R |
| 29 | Limitador de apertura | FFB > 800 | 6-39007-00-0 | |
| 29A | Limitador de apertura con freno | FFB > 800 | 6-34886-00-0 | |
| 29D | Limitador de apertura<br>Parte de marco | FFB > 800 | | |
| | | Ranura de marco 10/14 | 9-46631-10-0 | |
| | | Ranura de marco 14/18 | 9-46631-14-0 | |
| | | Ranura de marco 12/15 | bajo solicitud | |

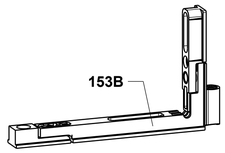


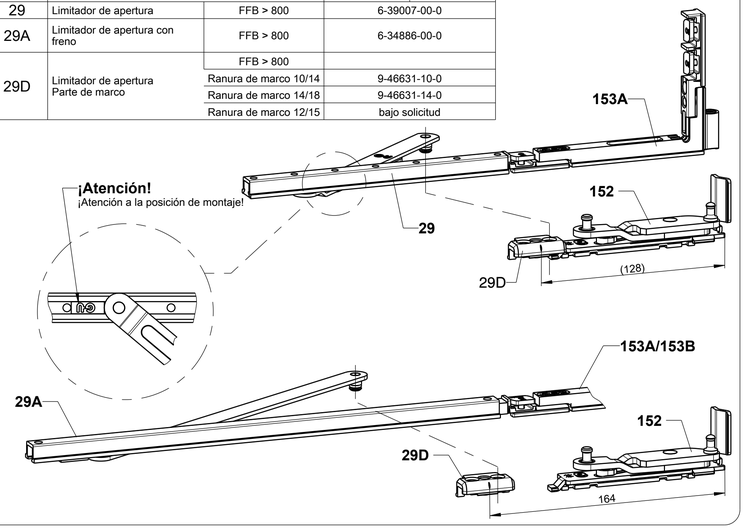


## Ajuste

**Ajuste del compás en el elemento oscilo-batiente u oscilo-batiente de apertura lógica**

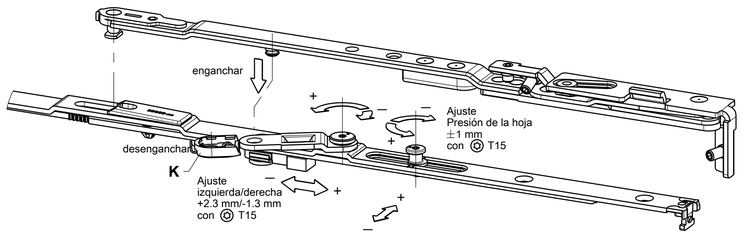


**Ajuste del compás en el elemento de hoja practicable**

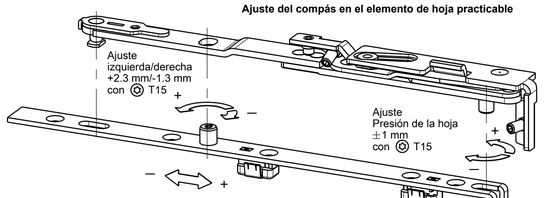


**Ajuste de la bisagra de esquina**

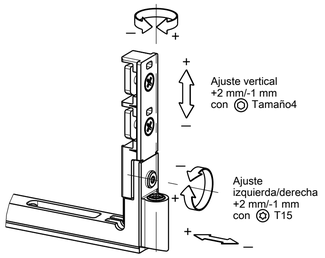


**Ajuste en el soporte de esquina**

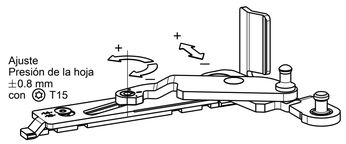


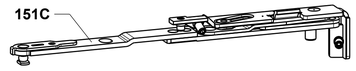


| Lado bisagras UNI-JET CC<br>herraje de hoja practicable | | | | |
|---|---|---|---|---|
| **Pos.** | **Denominación** | | **N° de artículo** | |
| 151C | Brazo de compás hojas practicables | FFB | RAN9 | RAN13 |
| | | > 360 | 6-35258-09-L/R | 6-35258-13-L/R |
| 152 | Soporte de esquina | Ranura de marco 10/14 | 6-35175-00-L/R | |
| | | Ranura de marco 14/18 | | |
| | | Ranura de marco 12/15 | 6-35175-12-L/R | |
| 153A | Bisagra de esquina para canal de herraje para bisagra con tuerca corredera | | 6-35648-09-L/R | 6-35648-13-L/R |
| 153B | Bisagra de esquina para canal de herraje liso | | 6-34096-09-L/R | 6-34096-13-L/R |
| 29 | Limitador de apertura | FFB > 800 | 6-39007-00-0 | |
| 29A | Limitador de apertura con freno | FFB > 800 | 6-34886-00-0 | |
| 29D | Limitador de apertura, parte de maco (montaje, véase herraje OB) | FFB > 800 | | |
| | | Ranura de marco 10/14 | 9-46631-10-0 | |
| | | Ranura de marco 14/18 | 9-46631-14-0 | |
| | | Ranura de marco 12/15 | bajo solicitud | |
| 64B | Bisagra intermedia oculta [1] | Parte de hoja | 6-35870-00-0 | |
| 64J/64K | | Parte de marco | 6-35845-09-0 | 6-35845-13-0 |

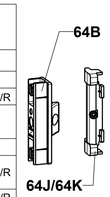


[1] -Cantidad de las bisagras intermedias ocultas con:
FFH 721 - 1350 = 1 Unidades
FFH 1351 - 2100 = 2 Unidades
FFH 2101 - 2800 = 3 Unidades
Las bisagras intermedias ocultas deben colocarse a intervalos uniformes sobre toda la altura FFH.

-En el área de las bisagras intermedias ocultas deben colocarse calces para acristalamiento para evitar que el perfil de la hoja se doble hacia el acristalamiento.

-Como consecuencia de sus características geométricas, las bisagras intermedias ocultas no son apropiadas para su utilización bajo estrictas exigencias de hermeticidad o con elementos fuertemente distorsionados. En estos casos, la selección de herrajes debe hacerse como con una hoja oscilo-batiente (con limitador de recorrido 90°).

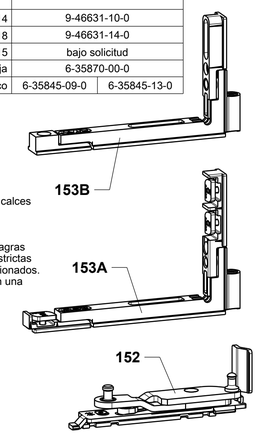


## Dimensiones de montaje

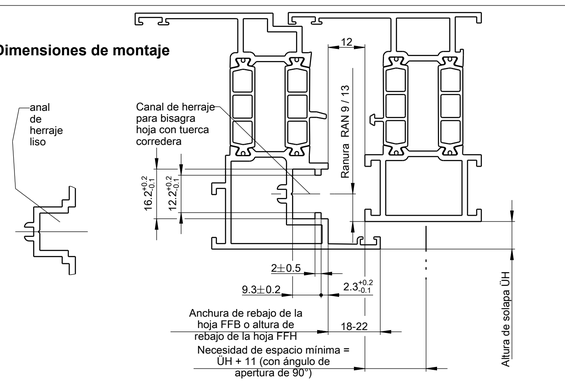


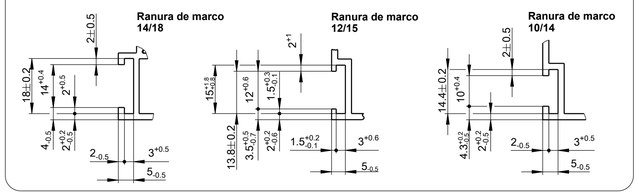


**Campo de aplicación:**
Anchura de rebajo de la hoja OB/OB, A. L. FFB 390-1400
Anchura de rebajo de la hoja P (practicable) FFB 360-1400
Altura de rebajo de la hoja FFH 350-2800
Peso máx. de hoja 130 kg
Debe ser considerado el diagrama de aplicación 0-45927.
Ángulo de apertura máx.: 90°
Considerar estrictamente la información del producto (véase el catálogo de pedido GU).

**Datos para el pedido:**
Anchura de rebajo de la hoja FFB
Altura de rebajo de la hoja FFH
Tipo de apertura OB, OB, a. l., P
Montaje DIN izquierda o DIN derecha
Ranura de marco
Ranura RAN
Canal de herraje para bisagra con tuerca corredera o canal de herraje liso

**Informaciones de producto de los fabricantes del sistema**
Es preciso tener en cuenta las informaciones de producto del fabricante del sistema; en especial las referidas a la construcción y mecanización sobre las dimensiones y peso máximos de las hojas, y sobre las propiedades del material; como por ejemplo, las dilataciones longitudinales de los perfiles.

| | | | | | | |
|---|---|---|---|---|---|---|
| Description<br>**Lado bisagras UNI-JET CC para ventanas de aluminio**<br>**Herraje oscilo-batiente / oscilo-batiente, apertura lógica / de hoja practicabl**<br>**Ranura de herraje 9 mm o 13 mm** | | | | | | CC |
| GU | Release No.<br>-- | Level | Released | Scale | Modification<br>5 | Size<br>1 |
| | Mod. No.<br>G32938 | Ver. | -- Mz | % | Drawing No.<br>**0-45815-DL-0-ES** | Sheet<br>1/1 |
| | Replacement for: -- | Draft | 24.04.2018 Cs | | | |

EN
ES
FR
-
-

Proprietary rights apply in accordance with ISO 16016.

V5