GRETSCH-UNITAS

Zubehör

Pos.	Benennung		Artikel-Nr.	
			NL9	NL13
3A	Falzeckband	mit Beschlagnut	6-36118-**-L/R	6-36120-**-L/R
3B		ohne Beschlagnut	6-36851-**-R/L	
			NL9	NL13
8	Falzeckband mit Bremse mit Beschlagnut		6-36121-**-L/R	6-36122-**-L/R
9	Falzeckband mit Bremse ohne Beschlagnut		6-36853-**-L/R	
10	Abdeckkappe Falzeckband	Beutel Abdeck-kappen K-18677-00	9-47782-00-L/R	
11	Abdeckkappe Ecklager		9-42683-00	
12	Abdeckkappe Scherenlager		9-47334-01	
13	Abdeckkappe Scherenband		9-47796-01	
14	Kappe		9-47426-00	

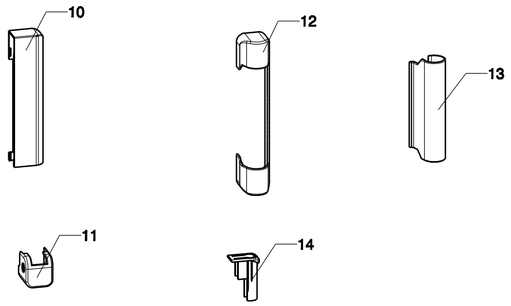

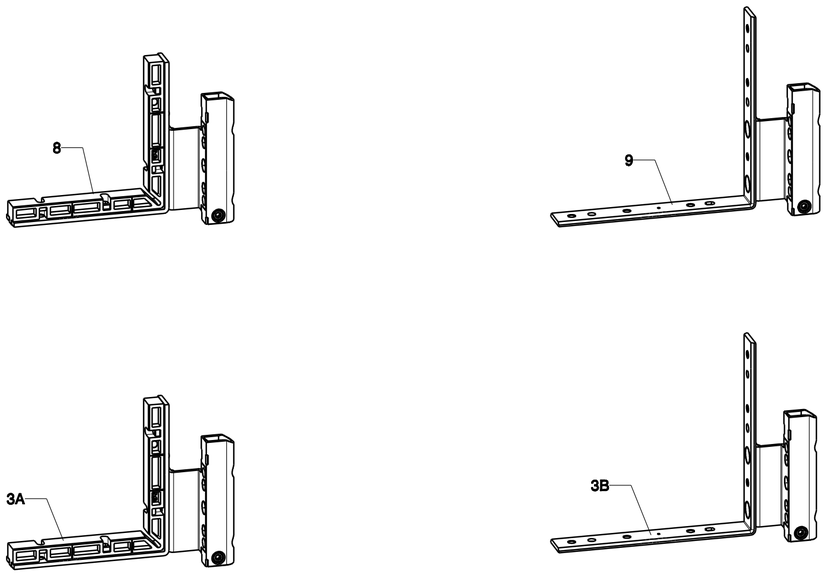

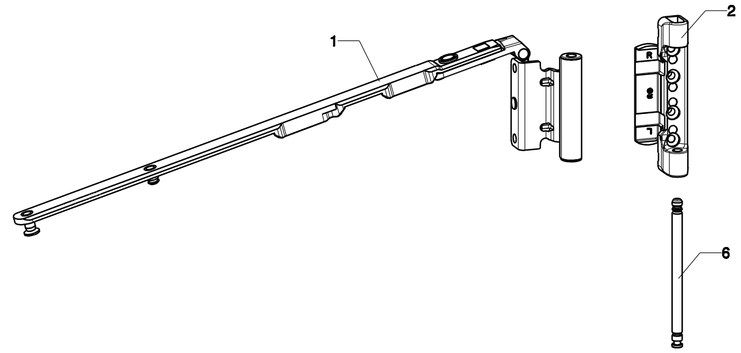

Bandseite UNI-JET M 6/12 Schrägfenster Dreh-Kipp-Beschlag

Pos.	Benennung		Artikel-Nr.	
		FFB	NL9	NL13
1	Scherenarm	410-510	6-36865-**	6-36869-**
		511-760	6-36866-**	6-36870-**
		761-1210	6-36867-**	6-36871-**
		1211-1610	6-36868-**	6-36872-**
2	Scherenlager		6-36050-**	
4	Ecklager		6-36875-00	
5	Doppeltopf unten		9-37919-**	
6	Scherenlagerstift		9-48898-00	
7	Eckwinkelfalzband mit Bremse	NL 9	6-36888-**-L/R	
		NL 13	6-36889-**-L/R	

** Größe nach Flügel-Überschlagbreite 18 oder 20

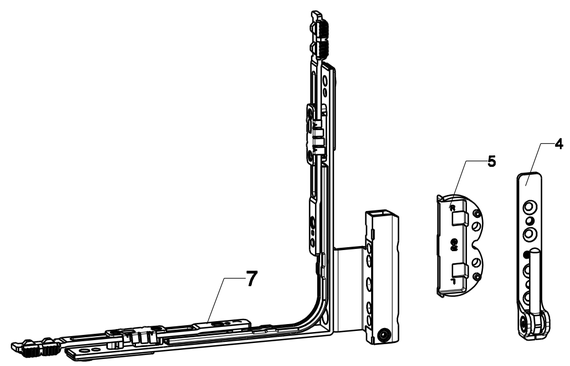

max. Flügelgewicht 100 kg
(s. Anwendungsdiagramme 0-45877, 0-45878, 0-45879, 0-45880)

unbedingt Produktinformation beachten
(siehe GU-Bestellkatalog)

Erforderliche Bestellangaben:

Flügelfalzbreite FFB / FFBS
Flügelfalzhöhe FFH / FFBS
Zubehör
Falzausbildung im Rahmen
Anschlag DIN links oder DIN rechts

Die angegebenen Befestigungsschrauben sind eine auf unserer Erfahrung beruhende Empfehlung. Die Verantwortung für eine ausreichende Befestigung der Beschlagteile liegt beim Hersteller von Fenstern und Fenstertüren. Es sind die Richtlinien TBDK, VHBE und VHBH der Gütegemeinschaft Schlösser und Beschläge e.V., D-42551 Velbert, zu beachten.

Description
Bandseite UNI-JET M 6/12 Schrägfenster
Dreh-Kipp-Beschlag
Beschlagnutlage 9 mm bzw. 13 mm

M HOLZ

Release No. --	Level	Released		Scale	Modification
Mod. No. G29202	Ver.	--	Ab	%	2
	Draft	26.03.2015	Go		Drawing No. 0-46743-DC-0-0
Replacement for --					Sheet 1/2

Size 2

Proprietary rights apply in accordance with ISO 16016.

EN
FR
-
-
-

V4

GU
GRETSCH-UNITAS

Montage des Scherenlagerstifts / Einhängen des Flügels

- Flügel schließen
- Drehgriff in Kippstellung
- Scherenlagerstift bündig mit Scherenlager einschieben

Demontage des Scherenlagerstifts / Aushängen des Flügels

1. Einstellwerkzeug UNI-JET (6-37291 / 6-38513) am Scherenlagerstift ansetzen.
2. Mit dem Einstellwerkzeug den Scherenlagerstift bis zum Einrasten ziehen.

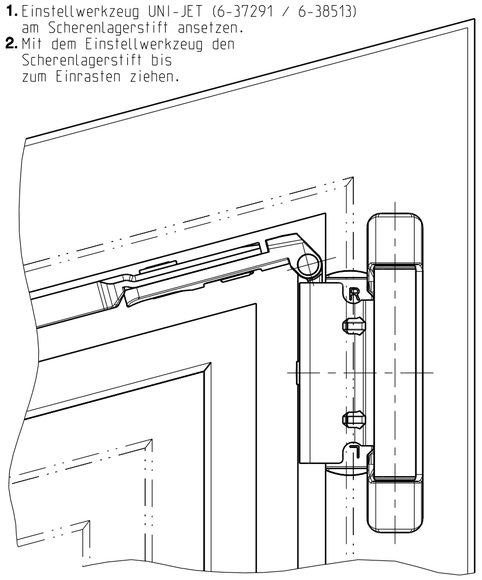

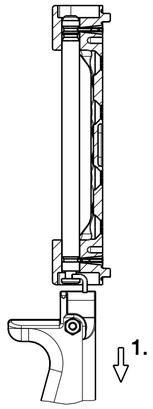

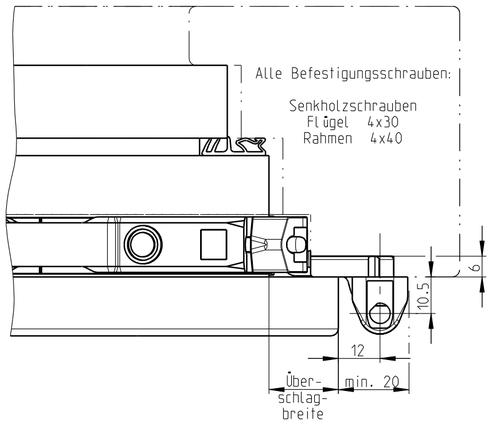

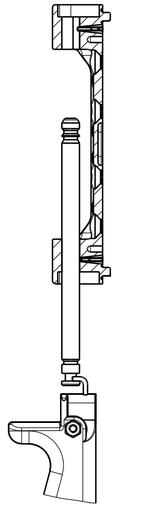

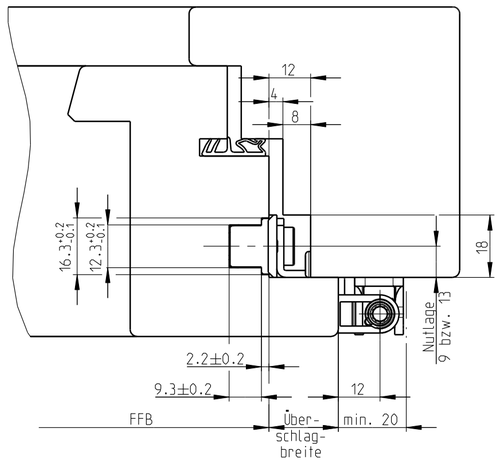

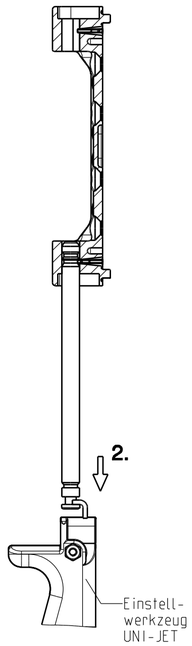

Rahmen fräsen

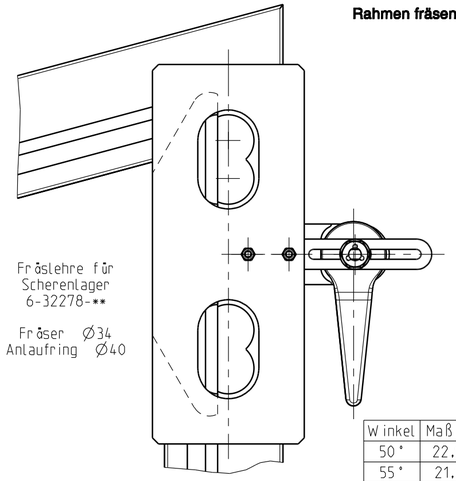

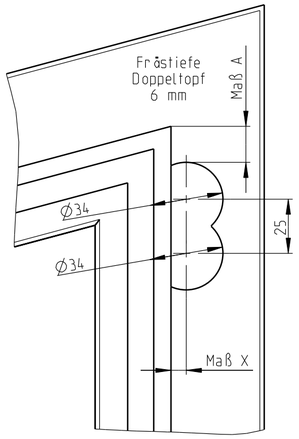

Winkel	Maß A
50°	22.8
55°	21.1
60°	19.6
65°	18.4
70°	17.4
75°	16.6
80°	15.8
85°	15.2
95°	14.3
100°	13.9
105°	13.7

Falzluft	Größe **	Überschlag	Maß X
12	18	18	5
	20	20	7

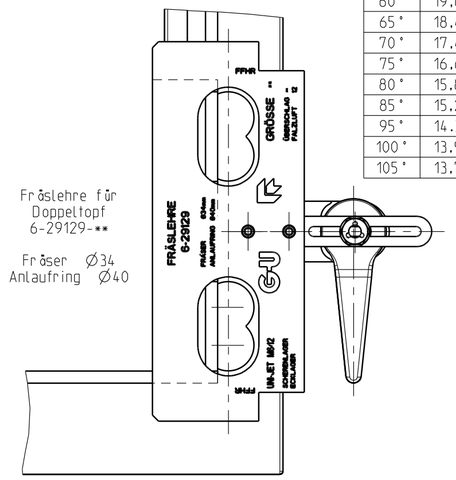

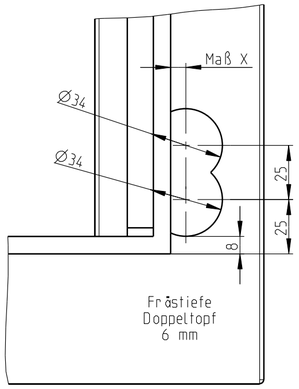

Flügel bohren Anlegen der Bohrlehre für Falzeckband

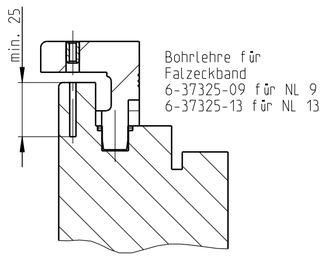

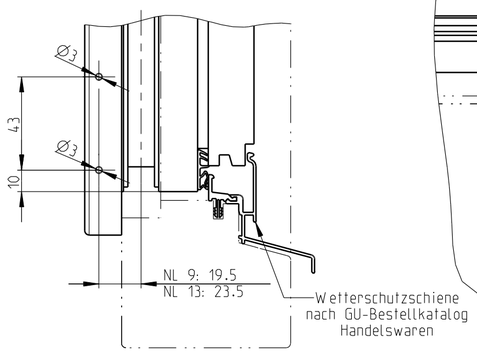

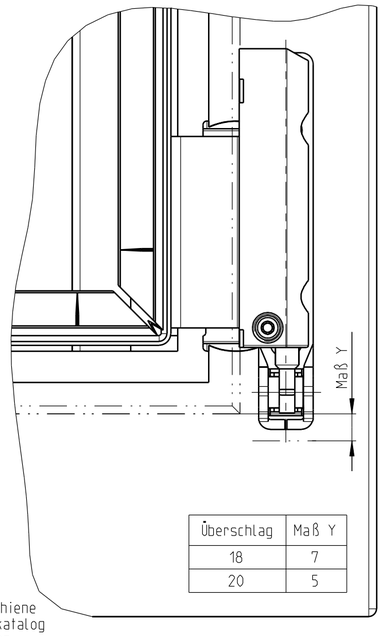

Überschlag	Maß Y
18	7
20	5

Aus- und Einhängen der Schere

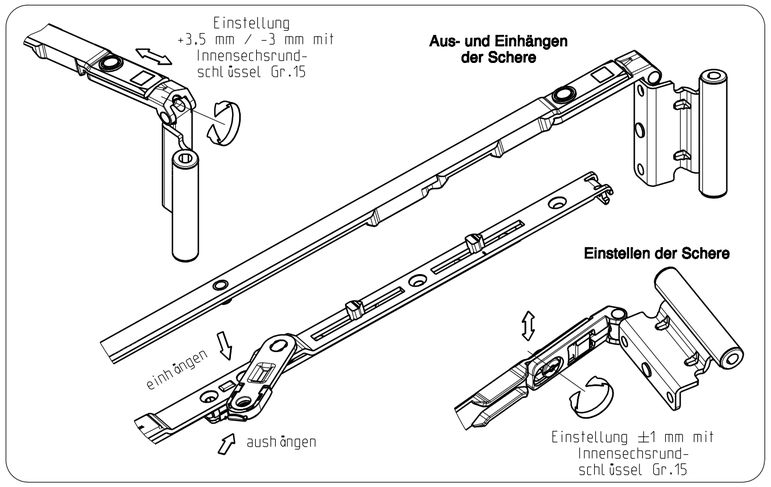

Einstellen der Schere

Einstellen Eckwinkelfalzband

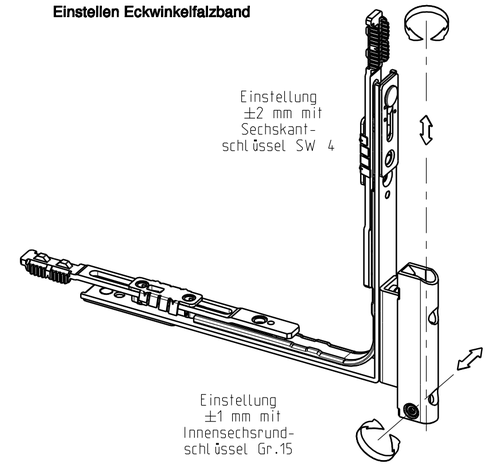

Einstellen Falzeckband

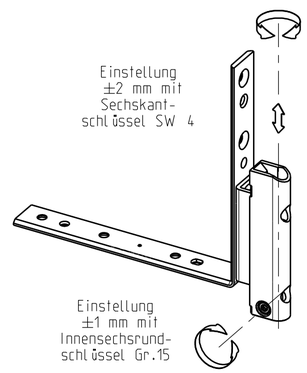

Einstellen am Ecklager

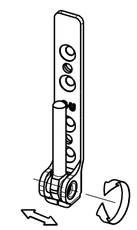

Einstellung
±2 mm mit
Innensechsrund-
schlüssel Gr.15

Description
Bandseite UNI-JET M 6/12 Schrägfenster
Dreh-Kipp-Beschlag
Beschlagnutlage 9 mm bzw. 13 mm

M HOLZ

GU	Release No. --	Level	Released	Scale	Modification 2 / Size 2
	Mod. No. G29202	Ver.	-- Ab	%	
		Draft	26.03.2015 Go		Drawing No. 0-46743-DC-0-0 / Sheet 2/2
	Replacement for --				

Proprietary rights apply in accordance with ISO 16016.

EN
FR
-
-
-

V4

GRETSCH-UNITAS

Accessories

Item	Description		Order no.	
			AX9	AX13
3A	Rebate corner-hinge	with hardware groove	6-36118-**-L/R	6-36120-**-L/R
3B		w/o hardware groove	6-36851-**-L/R	
			AX9	AX13
8	Rebate corner-hinge with brake with hardware groove		6-36121-**-L/R	6-36122-**-L/R
9	Rebate corner-hinge with brake w/o hardware groove		6-36853-**-L/R	
10	Cover for rebate corner-hinge	Covers set K-18677-00	9-47782-00-L/R	
11	Cover for corner bearing		9-42683-00	
12	Cover for stay arm bearing		9-47334-01	
13	Cover for stay arm hinge		9-47796-01	
14	Cap		9-47426-00	

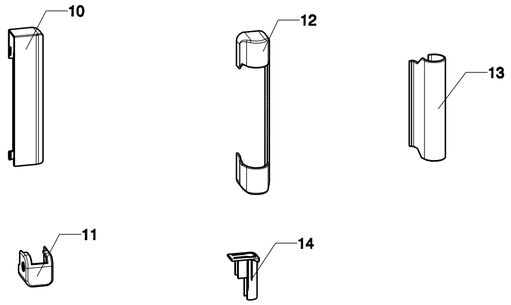

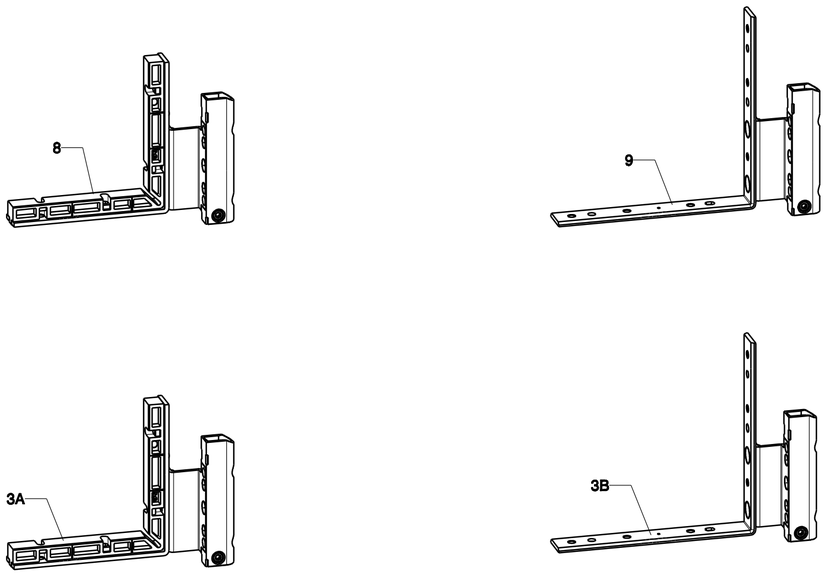

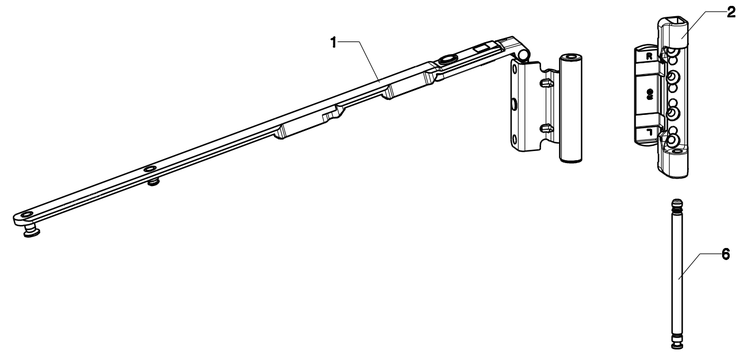

UNI-JET M 6/12 hinge-side
Pitched windows
Tiltl&Turn hardware

Item	Description	SRW	Order no. AX9	Order no. AX13
1	Stay arm	410-510	6-36865-**	6-36869-**
		511-760	6-36866-**	6-36870-**
		761-1210	6-36867-**	6-36871-**
		1211-1610	6-36868-**	6-36872-**
2	Stay support		6-36050-**	
4	Corner bearing		6-36875-00	
5	2 x Ø34mm drill hole part. bottom		9-37919-**	
6	Stay bearing pin		9-48898-00	
7	Rebate corner-drive hinge with brake	AX 9	6-36888-**-L/R	
		AX 13	6-36889-**-L/R	
** Size depending on sash overlap width 18 or 20				

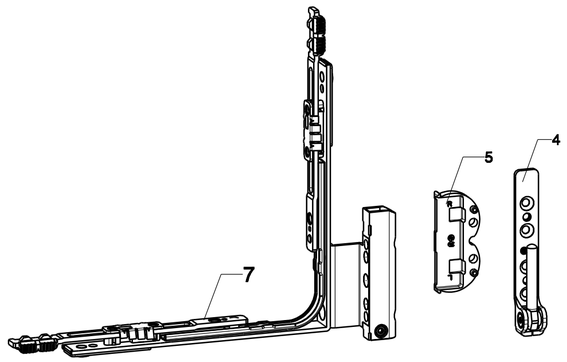

max. sash weight 100 kg
(refer to application diagrams 0-45877, 0-45878, 0-45879, 0-45880)

the appropriate product information must be observed
(see GU order catalogue)

Specify when ordering:

Sash rebate width SRW / SRWP
Sash rebate height SRH / SRHP
Accessories
Frame rebate dimensions
DIN LH or DIN RH assembly

The specified fastening screws are a recommendation based on our experience. The responsibility for the appropriate fastening of hardware components lies with the window/ balcony-door fabricator. The TBDK directive of the German Quality Assurance Association of Locks and Hardware (D-42551 Velbert, Germany) must be observed.

Proprietary rights apply in accordance with ISO 16016.

EN
FR
-
-
-

V4

Description
UNI-JET M 6/12 hinge-side
Pitched windows
Tiltl&Turn hardware

MTIMBER

Release No. --	Level	Released		Scale	Modification 2 / Size 2
Mod. No. G29202	Ver.	--	Ab	%	
	Draft	26.03.2015	Go		Drawing No. 0-46743-DC-0-EN / Sheet 1/2
Replacement for --					

GU
GRETSCH-UNITAS

Assembling the stay-bearing pin / Hinging the sash

- Close sash
- Put handle in tilt position
- Insert stay-bearing pin flush with stay-bearing

Disassembling the stay-bearing pin / Unhinging the sash

1. Apply UNI-JET adjusting tool (6-37291 / 6-38513) to stay-bearing pin.
2. Use the tool to pull the stay-bearing pin until it snaps in.

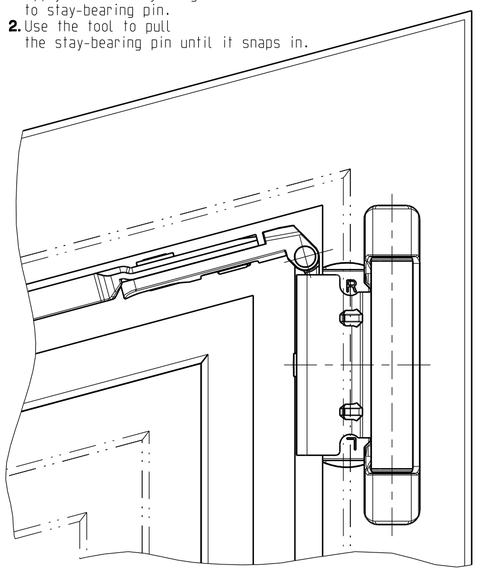

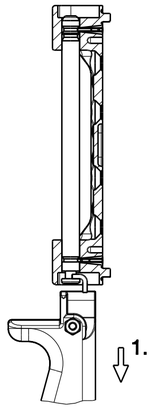

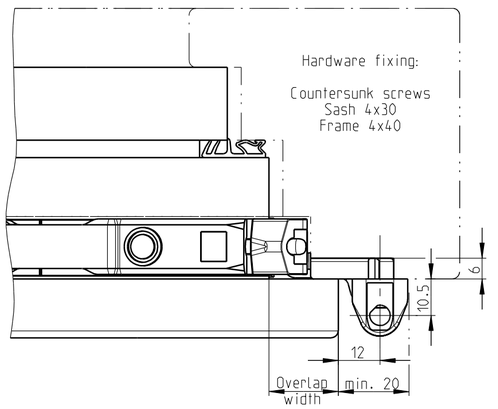

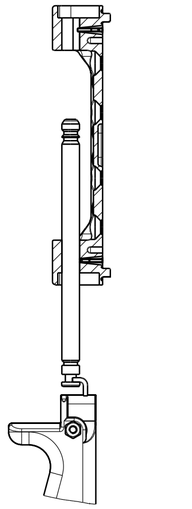

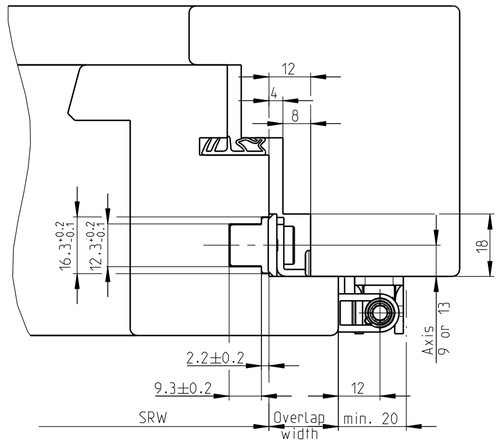

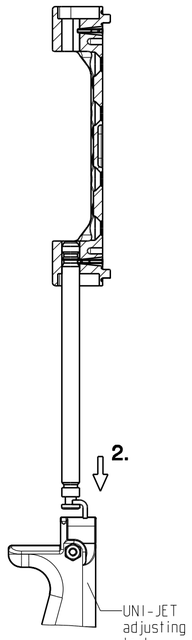

Milling the frame

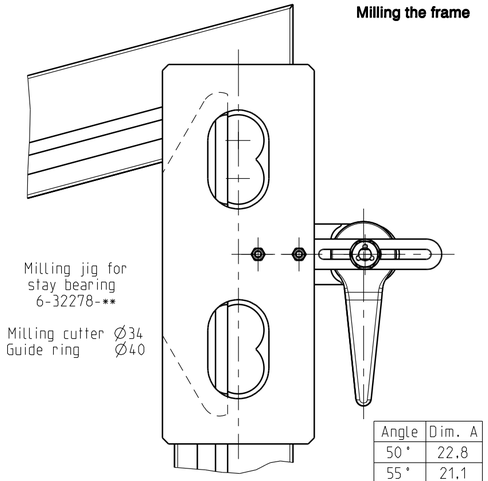

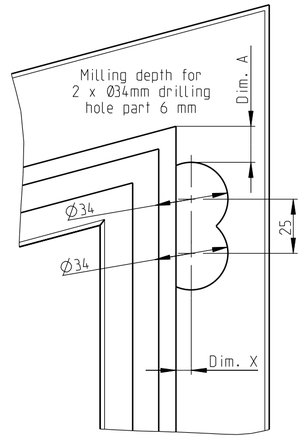

Angle	Dim. A
50°	22.8
55°	21.1
60°	19.6
65°	18.4
70°	17.4
75°	16.6
80°	15.8
85°	15.2
95°	14.3
100°	13.9
105°	13.7

Clearance	Size **	Overlap	Dim. X
12	18	18	5
	20	20	7

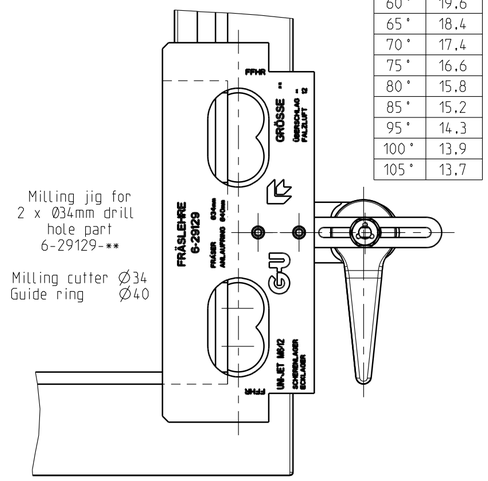

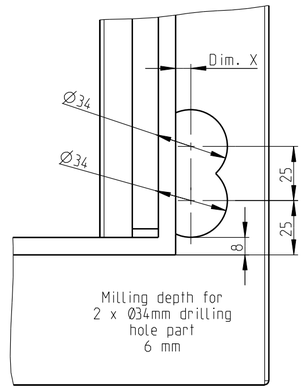

Drilling the sash Applying the drilling jig for the rebate corner-hinge

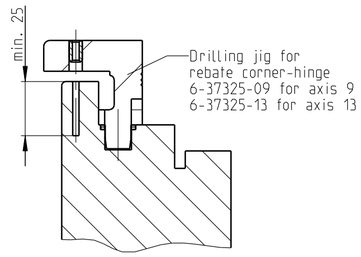

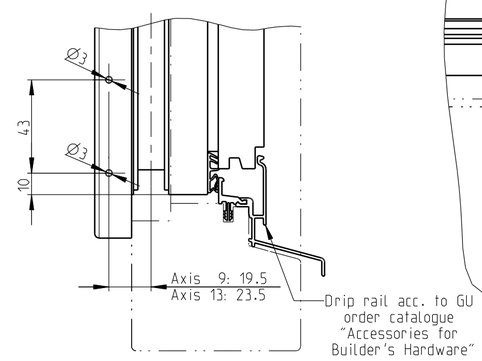

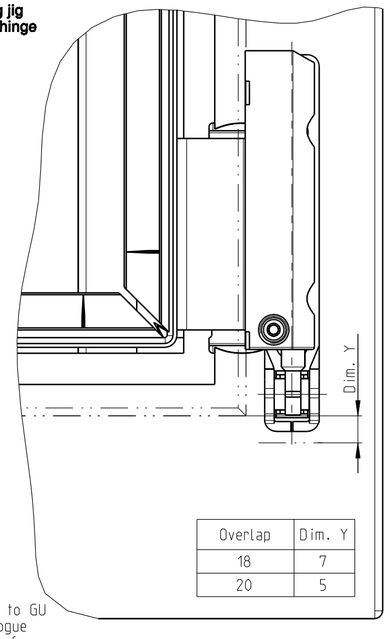

Overlap	Dim. Y
18	7
20	5

Engaging and disengaging the stay

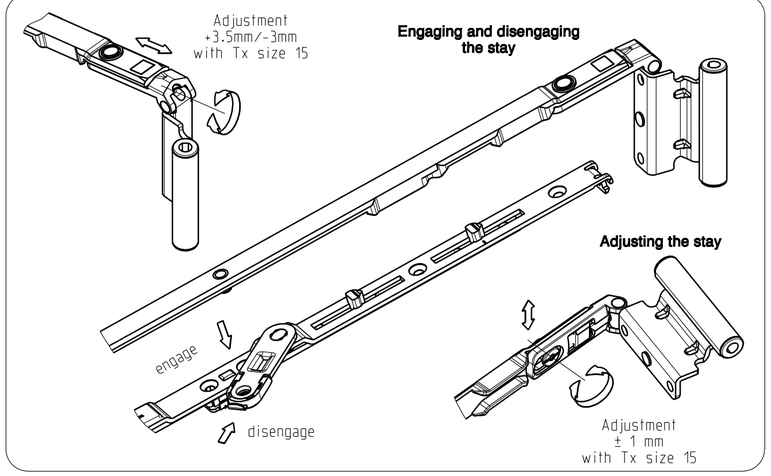

Adjusting the stay

Adjusting the rebate corner-drive hinge

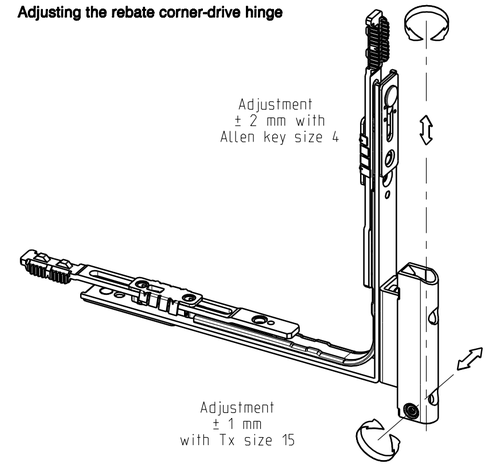

Adjusting the rebate corner-hinge

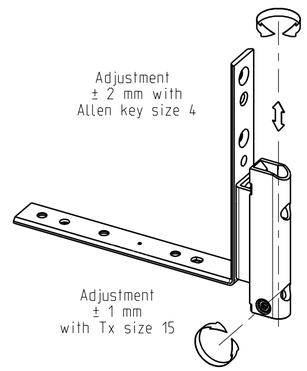

Adjusting the corner bearing

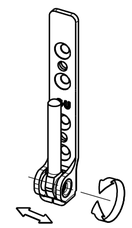

Description
UNI-JET M 6/12 hinge side
Tilt&Turn hardware for pitched windows
9 mm / 13 mm hardware axis

M TIMBER

GU	Release No. --	Level	Released		Scale	Modification 2	Size 2
	Mod. No. G29202	Ver.	--	Ab	%	Drawing No. 0-46743-DD-0-EN	Sheet 2/2
		Draft	26.03.2015	Go			
	Replacement for --						

Proprietary rights apply in accordance with ISO 16016.

EN
FR
-
-
-

V4

GRETSCH-UNITAS

Accessoires

Rep.	Désignation		N° d'article	
			Axe 9	Axe 13
3A	Douille de support d'angle contre-coudée	avec rainure ouvrant	6-36118-**-L/R	6-36120-**-L/R
3B		sans rainure ouvrant	6-36851-**-L/R	
			Axe 9	Axe 13
8	Douille de support d'angle contre-coudée sans rainure sur ouvrant		6-36121-**-L/R	6-36122-**-L/R
9	Douille de support d'angle contre-coudée avec rainure sur ouvrant		6-36853-**-L/R	
10	Cache pour douille contre-coudée	Sachet de caches K-18677-00	9-47782-00-L/R	
11	Cache support d'angle		9-42683-00	
12	Cache palier de compas		9-47334-01	
13	Cache fiche de compas		9-47796-01	
14	Capuchon		9-47426-00	

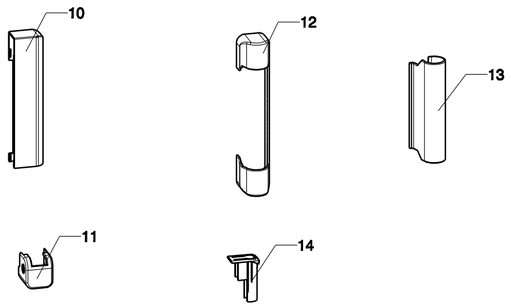

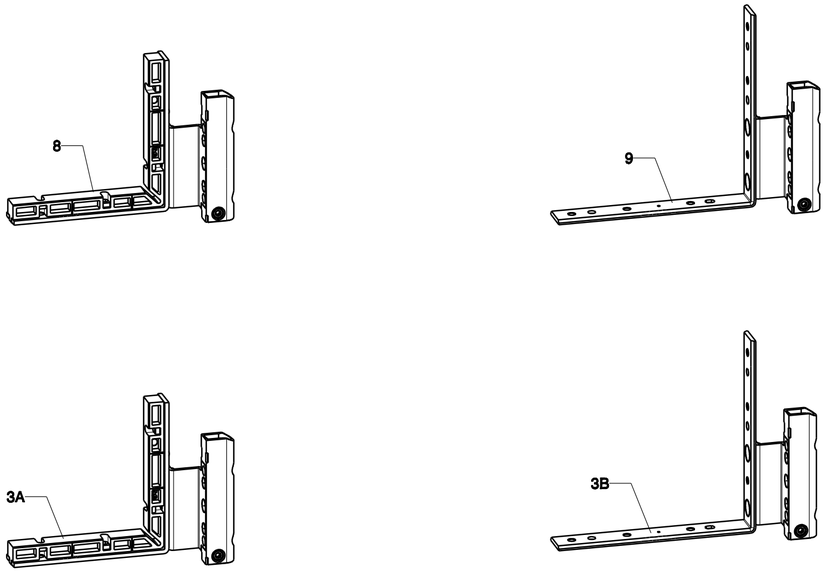

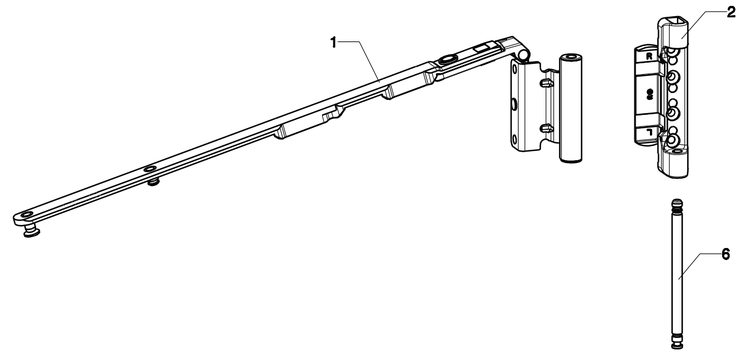

UNI-JET M 6/12 hinge-side
Pitched windows
TiltI&Turn hardware

Rep.	Désignation		N° d'article	
		LFF	Axe 9	Axe 13
1	Bras de compas	410-510	6-36865-**	6-36869-**
		511-760	6-36866-**	6-36870-**
		761-1210	6-36867-**	6-36871-**
		1211-1610	6-36868-**	6-36872-**
2	Palier de compas		6-36050-**	
4	Support d'angle		6-36875-00	
5	Embase de support d'angle		9-37919-**	
6	Axe de palier de compas		9-48898-00	
7	Douille contre-coudée à renvoi d'angle avec frein	Axe 9	6-36888-**-L/R	
		Axe 13	6-36889-**-L/R	

** Grandeur selon largeur de recouvrement 18 ou 20.

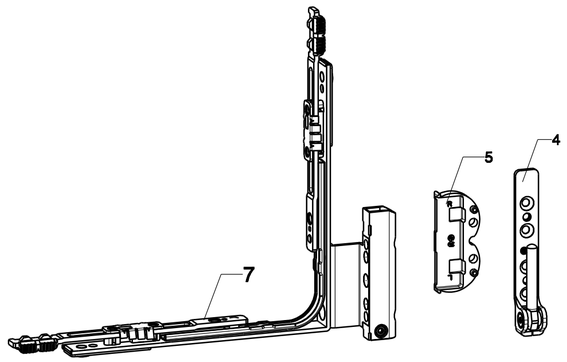

Poids max. du vantail 100 kg
(voir diagramme d'utilisation 0-45877, 0-45878, 0-45879, 0-45880)

Il est impératif de respecter les informations produits (voir catalogue de commande G.U)

Indiquer à la commande :

Largeur de fond de feuillure ouvrant LFF / LFFI
Hauteur de fond de feuillure ouvrant HFF/HFFR
Accessoires
Feuillure dormant
Ferrage DIN gauche ou DIN droit

Les vis de fixation indiquées sont à considérer comme une recommandation qui se base sur notre expérience. La responsabilité pour une fixation appropriée des éléments de ferrures est celle du fabricant de fenêtres et de portes-fenêtres.

Il est indispensable d'observer la directive TBDK, VHBE et VHBH du Groupement Qualité Serrures et Ferrures (D-42551 Velbert, Allemagne) ou équivalent.

Description
Rotation UNI-JET M 6/12
Ferrures pour oscillo-battant fenêtre trapézoïdale
Axe de menuiserie 9 mm / 13 mm

M BOIS

G-U	Release No. --	Level	Released		Scale	Modification 2	Size 2
	Mod. No. G29202	Ver.	--	Ab	%	Drawing No. 0-46743-DC-0-FR	Sheet 1/2
		Draft	26.03.2015	Go			
	Replacement for --						

Proprietary rights apply in accordance with ISO 16016.

EN
FR
-
-
-

1/4

GU
GRETSCH-UNITAS

Montage de l'axe du palier de compas / Accrochage du vantail

- Fermer le vantail
- Tourner la poignée en position soufflet
- Insérer l'axe, affleurant au palier de compas

Démontage de l'axe du palier de compas / Décrochage du vantail

1. Appliquer l'outil de réglage UNI-JET (6-37291 / 6-38513) à l'axe du palier de compas.
2. Utiliser l'outil de réglage pour tirer l'axe jusqu'à encliquetage.

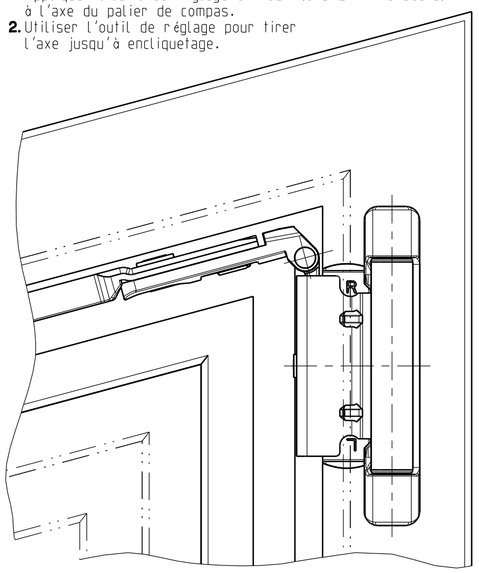

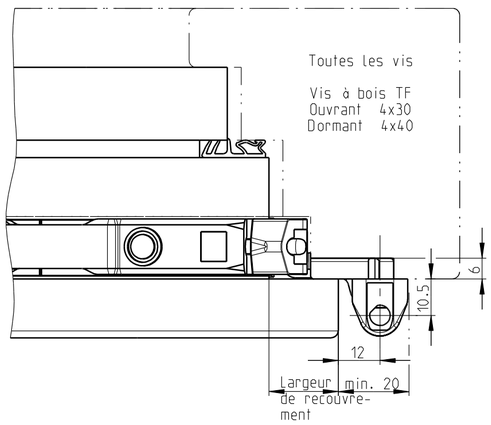

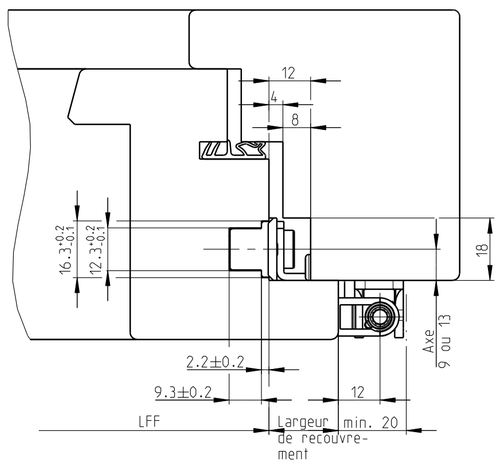

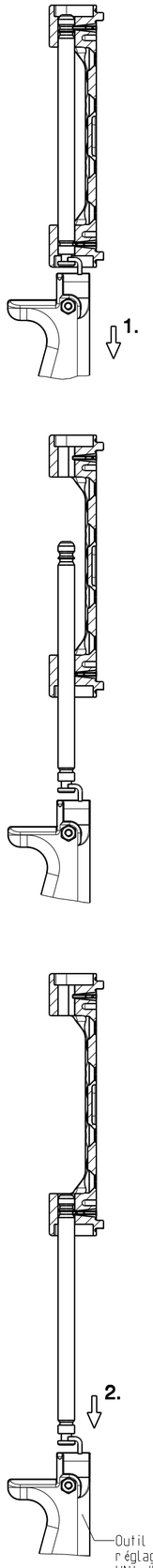

Usinage du dormant

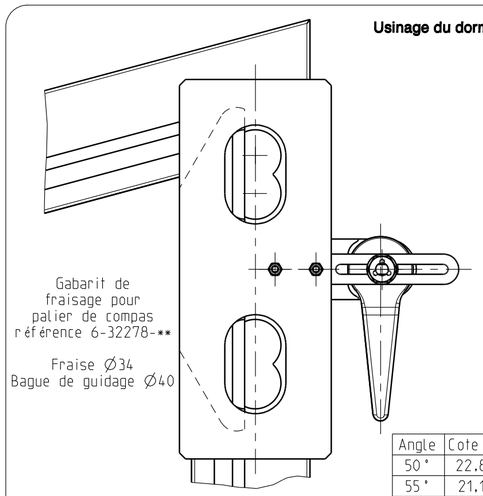

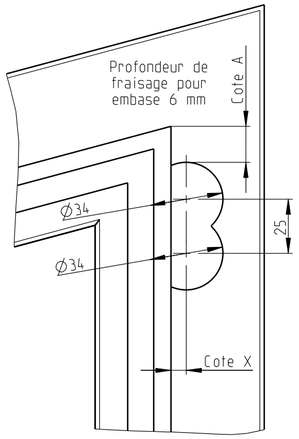

Angle	Cote A
50°	22.8
55°	21.1
60°	19.6
65°	18.4
70°	17.4
75°	16.6
80°	15.8
85°	15.2
95°	14.3
100°	13.9
105°	13.7

Jeu en feuillure	Grandeur **	Recouvrement	Cote X
12	18	18	5
	20	20	7

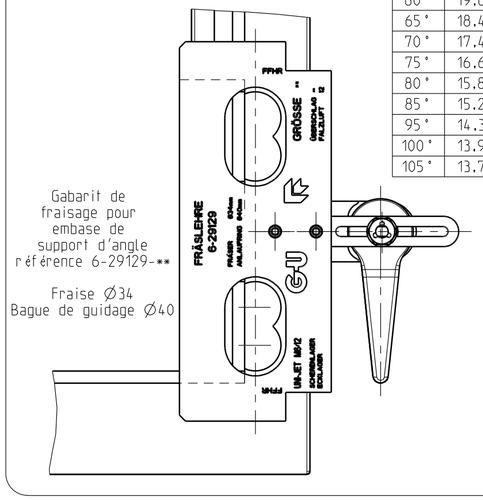

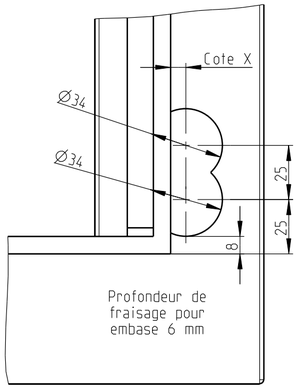

Perçages du vantail
Positionnement du gabarit de perçage pour douille contre-coudée

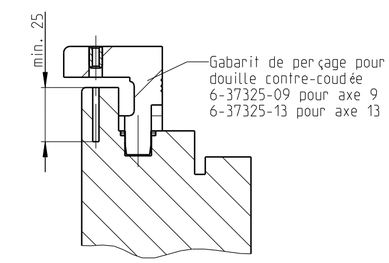

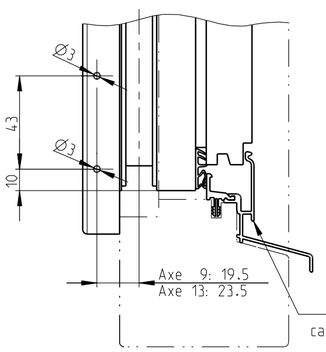

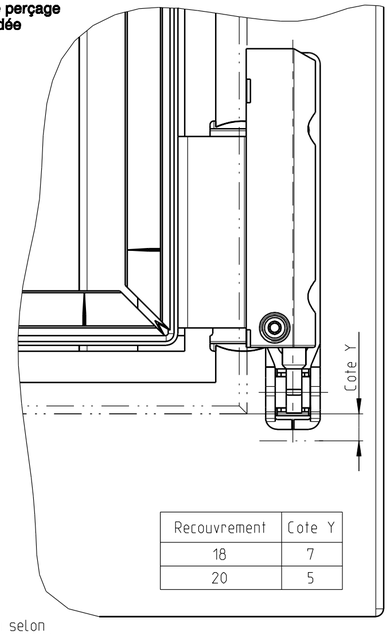

Recouvrement	Cote Y
18	7
20	5

Accrochage et décrochage du compas

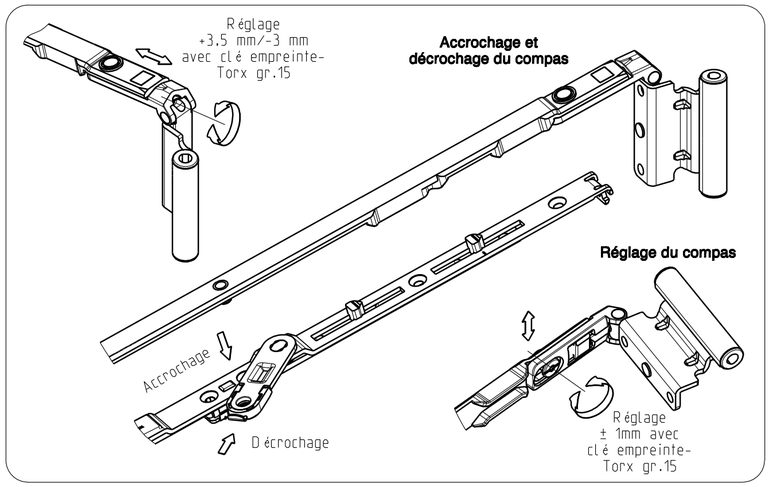

Réglage de la douille contre-coudée à renvoi d'angle

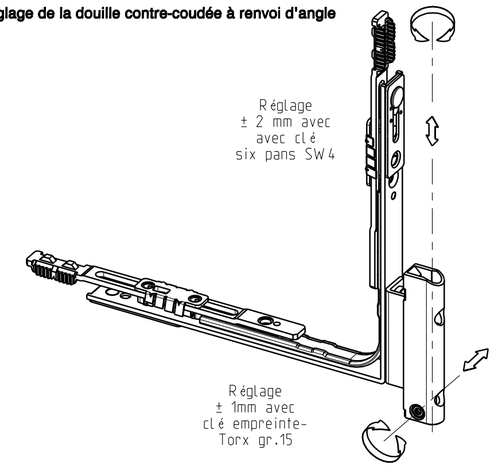

Réglage douille contre-coudée

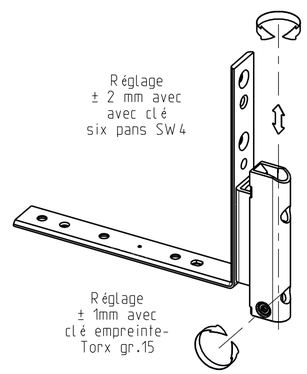

Réglage du support d'angle

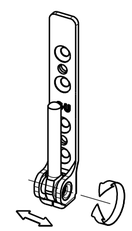

Description
Rotation UNI-JET M 6/12
Ferrures pour oscillo-battant fenêtre trapézoïdale
Axe de menuiserie 9 mm / 13 mm

M BOIS

GU	Release No. --	Level	Released		Scale	Modification 2	Size 2
	Mod. No. G29202	Ver.	--	Ab	%	Drawing No. 0-46743-DD-0-FR	Sheet 2/2
		Draft	26.03.2015	Go			
	Replacement for --						

Proprietary rights apply in accordance with ISO 16016.

EN
FR
-
-
-

V4